www.master-system.it

CRONOTERMOSTATO AMBIENTE CON DISPLAY ED EVENTUALE COMANDO REMOTO ART. 4215046

*micro sim
non compresa

- Programmazione settimanale
- Per il comando di impianti di riscaldamento e di raffrescamento
- Comando ausiliario ON/OFF per utenza elettrica
- Possibilità di comando remoto tramite messaggi SMS o APP da smartphone o tablet

Scala di regolazione temperatura	2 ÷ 40 °C, incremento 0,1°C
Scala misurazione / visualizzazione T ambiente	- 50 ÷ 50 °C
Alimentazione	230V 50Hz
Portata contatti	5(3)A 250 Vca
Differenziale di regolazione	0,3 ÷ 5 K
Gradiente termico di riferimento	4 K/h
Temperatura massima ambiente	45°C

master-system s.r.l.
Via L. Galvani,185 45021 Badia Polesine (RO) - Italia - Tel. +39.0425.51241 - Fax +39.0425.595039 - info@master-system.it - www.master-system.it

CRONOTERMOSTATO AMBIENTE CON DISPLAY ED EVENTUALE COMANDO REMOTO ART. 4215046

INSTALLAZIONE

- Il cronotermostato CH140GSM2 deve essere installato a parete o su una scatola ad incasso, a 3 moduli o rotonda, ad un'altezza di circa 1,5m dal pavimento, in posizione idonea a rilevare correttamente la temperatura dell'ambiente.

NORMATIVE E OMOLOGAZIONI

- Conforme alle norme: EN 60730-1 e parti seconde, Direttiva R&TTE EN 301 489-1, EN 301 489-7, EN 301 511.
- ErP Class IV; 2% (Reg. EU 811/2013 - 813/2013);

CE EAC

DIMENSIONI mm

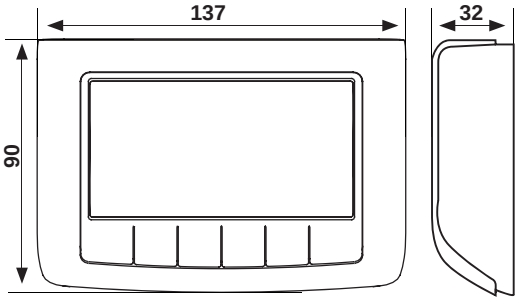

CARATTERISTICHE ELETTRICHE

Alimentazione	230V-50Hz
Potenza assorbita massima	10 W
Portata contatti	5(3)A 250 Vca
Tipo di azione	1 B.U. (Micro disconnessione)
Tipo di uscita	■ Relé 1 a caldaia riscaldamento/raffrescamento ■ Relé 2 ausiliario ■ 3 morsetti a vite (chiuso + aperto)
Tipo di ingresso	■ 1 sonda ausiliaria - NTC 10K - lmax 100m sezione 0,5 ÷ 1,5 mm²) ■ 2 ingressi ausiliari - contatti puliti
Batteria tampone	Per dati programmazione e orologio/datario
Software	Classe A
Isolamento elettrico	Doppio isolamento
Tensione d'impulso	4000V

master-system s.r.l.
Via L. Galvani,185 45021 Badia Polesine (RO) - Italia - Tel. +39.0425.51241 - Fax +39.0425.595039 - info@master-system.it - www.master-system.it

CRONOTERMOSTATO AMBIENTE CON DISPLAY ED EVENTUALE COMANDO REMOTO ART. 4215046

■ COLLEGAMENTI ELETTRICI

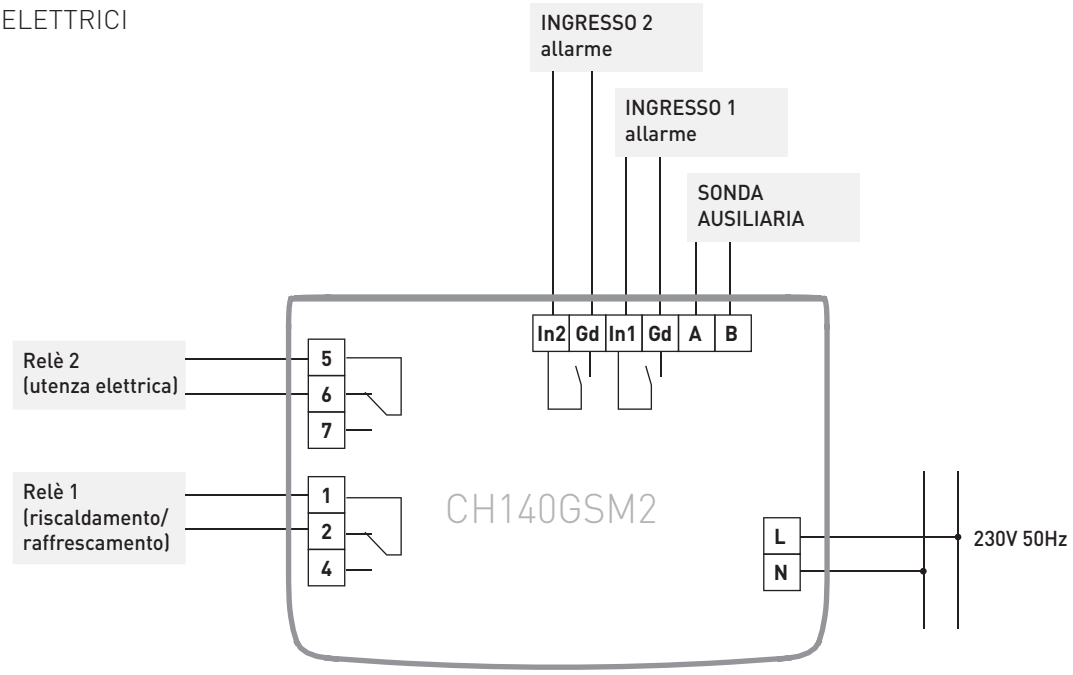

Durante eventuali blackout, i parametri non vengono persi, in quanto le impostazioni sono salvate in una memoria non volatile. Anche in caso di lunghi periodi di mancanza d'alimentazione di rete, il funzionamento dell'orologio/datario è garantito da una batteria tampone interna.

master-system s.r.l.
Via L. Galvani,185 45021 Badia Polesine (RO) - Italia - Tel. +39.0425.51241 - Fax +39.0425.595039 - info@master-system.it - www.master-system.it

CRONOTERMOSTATO AMBIENTE CON DISPLAY ED EVENTUALE COMANDO REMOTO ART. 4215046

CARATTERISTICHE GENERALI

Scala di regolazione temperatura	2 ÷ 40 °C, incremento 0,1°C
Scala misurazione / visualizzazione T ambiente	- 50 ÷ + 50 °C
Differenziale di regolazione	0,3 ÷ 5 K
Gradiente termico di riferimento	4 K/h
Temperatura massima ambiente	45°C
Gestione	■ Riscaldamento e raffrescamento ■ Utenza elettrica aggiuntiva ■ Sonda esterna ■ Allarmi per superamento temperatura minima (solo da APP) ■ Ora legale ■ Change over da remoto ■ Estate/inverno
Visualizzazione consumi energetici	
Correzione dell'offset della temperatura letta	
Temperatura di stoccaggio	-10°C ÷ +60°C
Grado di protezione	IP30
Grado di polluzione	2
SIM	Alloggiamento per MICRO SIM card
Quad Band	EGSM 850/900/1800/1900 MHz
Potenza in uscita	■ Classe 4 (2w) per 850/900 MHz ■ Classe 1 (1w) per 1800/1900 MHz
Sensibilità	■ 107Dbm@850/900 MHz ■ 106Dbm@1800/1900 MHz
Display	Italiano, Inglese, Francese, Spagnolo, Tedesco, Russo
Blocco schermo	Con password

Riserva di carica, per invio messaggio di mancanza tensione (BLACK-OUT).

master-system s.r.l.
Via L. Galvani,185 45021 Badia Polesine (RO) - Italia - Tel. +39.0425.51241 - Fax +39.0425.595039 - info@master-system.it - www.master-system.it

CRONOTERMOSTATO AMBIENTE CON DISPLAY ED EVENTUALE COMANDO REMOTO ART. 4215046

FUNZIONAMENTO

- Il CH140GSM2 è un cronotermostato settimanale con GSM integrato, controllato anche da remoto tramite SMS o tramite l'APP "Intelliclima+".
- Dotato di un sensore di temperatura con a bordo due relè di uscita, gestisce contemporaneamente impianti di riscaldamento e raffrescamento.
- Il relè 2 può essere tuttavia dedicato ad un utenza esterna con funzionamento ON/OFF in base ad una programmazione giornaliera.
- Sul display LCD a retroilluminazione blu è possibile visualizzare, attraverso un grafico intuitivo, i consumi energetici dell'intero sistema.
- Il cronotermostato è dotato di 6 tasti, le cui funzioni variano in base al contesto operativo e sono identificate dal simbolo che appare sul display in corrispondenza del tasto.
- Il cronotermostato CH140GSM2 permette diverse modalità di impiego, chiamate programmi:
  - MAN - programma manuale
  - AUTO - programma settimanale
  - HOLIDAY - programma giorno festivo
  - JOLLY - programma temporaneo
  - OFF - impianto spento o con programma antigelo

1	Antenna GSM
2	Giorno della settimana
3	Stato di attivazione: raffrescamento o riscaldamento
4	Temperatura ambiente (Celsius / Fahrenheit)
5	Icone dei tasti multifunzione
6	Tasti multifunzione
7	Modalità di funzionamento
8	Bar graph per visualizzazione dei messagi e della programmazione giornaliera

[MAN]

- PROGRAMMA MANUALE

Il dispositivo regola la temperatura ambiente utilizzando una temperatura fissa, specificata di volta in volta, per un tempo illimitato, fino a che non si seleziona un altro programma.

TMAN impostabile da 2 a 40°C

master-system s.r.l.
Via L. Galvani,185 45021 Badia Polesine (RO) - Italia - Tel. +39.0425.51241 - Fax +39.0425.595039 - info@master-system.it - www.master-system.it

CRONOTERMOSTATO AMBIENTE CON DISPLAY ED EVENTUALE COMANDO REMOTO ART. 4215046

[AUTO]

- AUTO - PROGRAMMA SETTIMANALE

Il CH140GSM2 gestisce le temperature impostate in funzione dei programmi orari su profilo settimanale.
Dispone di programmi invernali e programmi estivi predefiniti, ma modificabili dall'utente.
Nel funzionamento automatico sono impostabili due livelli di temperatura TCOM e TECO (temperatura di comfort e temperatura di economy).

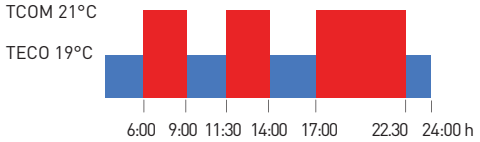

TCOM impostabile da 2 ÷ 40 °C
TECO impostabile da 2 ÷ 40 °C
Nota: TCOM > TECO (inverno)
TECO > TCOM (estate)

[HOLIDAY]

- HOLIDAY - PROGRAMMA GIORNO FESTIVO

Nel caso in cui l'utente resti in casa in un giorno festivo, può impostare un profilo giornaliero extra (giorno "H").
La regolazione cessa esclusivamente alla selezione di un modo d'uso differente.
Nel funzionamento Holiday sono impostabili due livelli di temperatura TCOM e TECO (Temperatura di comfort e Temperatura di economy).

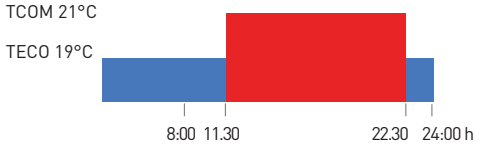

TCOM impostabile da 2 ÷ 40 °C
TECO impostabile da 2 ÷ 40 °C
Nota: TCOM > TECO (inverno)
TECO > TCOM (estate)

[JOLLY]

- JOLLY - PROGRAMMA TEMPORANEO

Il cronotermostato gestisce l'impianto utilizzando 1 temperatura impostabile su un periodo di tempo variabile (si imposta l'ora e il giorno fino al quale si vuole mantenere la temperatura impostata*). Concluso tale tempo il cronotermostato riprende il modo di funzionamento precedentemente utilizzato.
Questa funzione può essere esclusa in qualsiasi momento impostando un modo di funzionamento differente.

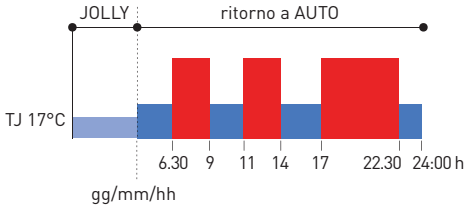

TJ impostabile da 2 ÷ 40 °C
* ma simo 90 giorni e risoluzione di 30 minuti

- OFF - IMPIANTO SPENTO O CON PROGRAMMA ANTIGELO

L'impianto si spegne. Durante la modalità INVERNO mantiene la temperatura antigelo.

TA antigelo impostabile da 0 ÷ 7 °C

master-system s.r.l.
Via L. Galvani,185 45021 Badia Polesine (RO) - Italia - Tel. +39.0425.51241 - Fax +39.0425.595039 - info@master-system.it - www.master-system.it

CRONOTERMOSTATO AMBIENTE CON DISPLAY ED EVENTUALE COMANDO REMOTO ART. 4215046

FUNZIONI SPECIALI

Le funzioni sono impostabili accedendo al menù del cronotermostato.

- MENÙ IMPOSTAZIONI FREQUENTI
  - ◊ Impostazione data / ora;
  - ◊ Estate / inverno;
  - ◊ Programmazione oraria;
  - ◊ Visualizzazione porzione grafica;
  - ◊ Comando relè 2;
  - ◊ Blocco tastiera con password.

- MENÙ CONFIGURAZIONE AVANZATA
  - ◊ Secondi accensione illuminazione display;
  - ◊ Intensità illuminazione display;
  - ◊ Ora legale / solare;
  - ◊ Gestione sonda esterna;
  - ◊ Temperatura antigelo;
  - ◊ Gestione relè 2 ausiliario*;
  - ◊ Gestione allarme;
  - ◊ Gestione change over;
  - ◊ Correzione temperatura ambiente;
  - ◊ Gestione differenziale;
  - ◊ Celsius / Fahrenheit;
  - ◊ Scelta lingua: italiano, inglese, francese, spagnolo, tedesco, russo;
  - ◊ Reimpostazione parametri di default.

- *FUNZIONAMENTO DEL RELÈ 2
  - ◊ su comando SMS/APP;
  - ◊ ESTIVO (comando condizionatore);
  - ◊ PROGRAMMATO (attivazione/disattivazione mediante profilo orario giornaliero con risoluzione di 30 minuti);
  - ◊ LOCALE (gestione ON/OFF relè 2).

master-system s.r.l.
Via L. Galvani,185 45021 Badia Polesine (RO) - Italia - Tel. +39.0425.51241 - Fax +39.0425.595039 - info@master-system.it - www.master-system.it

CRONOTERMOSTATO AMBIENTE CON DISPLAY ED EVENTUALE COMANDO REMOTO ART. 4215046

CONTROLLO REMOTO TRAMITE SMS

Mediante l'utilizzo della funzione GSM è possibile:

- Controllare la temperatura dell'abitazione;
- Programmare la temperatura dell'abitazione;
- Consultare i dati statistici di funzionamento impianto;
- Accendere o spegnere una utenza esterna a 230Vac, 500W (ad esempio l'irrigazione) mediante un relè interno;
- Impostare fino a 3 numeri di telefono per:
  - ◊ Ricevere avvisi in caso di temperatura ambiente al di sotto della soglia impostata
  - ◊ Ricevere l'avviso di scadenza validità SIM
  - ◊ Ricevere l'avviso di mancanza tensione 230V (BLACKOUT)
  - ◊ Ricevere l'avviso di ritorno tensione 230V (POWER ON)
  - ◊ Ricevere avvisi sulle variazioni di stato di due contatti di allarme (ad esempio un allarme caldaia, un allarme antifurto, un allarme temperatura bassa, indice di un malfunzionamento della caldaia, un allarme troppo-pieno serbatoi acque nere, etc..)

CH140GSM2, permette di controllare da remoto lo stato dell'impianto ed impartire dei comandi (cambio modalità, modifica set-point ecc.). Inoltre, il cronotermostato invia spontaneamente dei messaggi d'avviso per segnalare la scadenza SIM, segnalare un black-out o il superamento di una soglia di temperatura bassa (il cui valore è impostabile dall'utente).

RISCONTRI FUNZIONALITA' GSM

La connessione alla rete GSM del cronotermostato è rilevabile dal simbolo dell'antenna e da tre barrette. Il simbolo dell'antenna lampeggia se il modulo non è registrato alla rete GSM (es. mancanza copertura, SIM non inserita o bloccata da PIN ecc.). A registrazione avvenuta, l'antenna si accende fissa ed è accompagnata dalle eventuali barrette indicanti l'intensità del segnale.

master-system s.r.l.
Via L. Galvani,185 45021 Badia Polesine (RO) - Italia - Tel. +39.0425.51241 - Fax +39.0425.595039 - info@master-system.it - www.master-system.it

CRONOTERMOSTATO AMBIENTE CON DISPLAY ED EVENTUALE COMANDO REMOTO ART. 4215046

- ESEMPIO DI INFORMAZIONE DA IMPIANTO DI RISCALDAMENTO

  ◊ SMS di invio: **#STATUS**

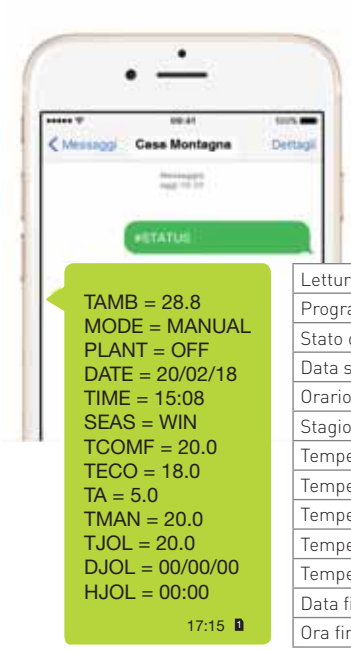

Lettura temperatura ambiente attuale
Programma in esecuzione sul cronotermostato
Stato del Relè1 (con comando per riscaldamento/raffrescamento)
Data sul cronotermostato
Orario sul cronotermostato
Stagione attiva
Temperatura di comfort impostata
Temperatura di economy impostata
Temperatura antigelo impostata
Temperatura manuale impostata
Temperatura di jolly impostata
Data fine periodo jolly impostato
Ora fine periodo jolly impostato

master-system s.r.l.
Via L. Galvani,185 45021 Badia Polesine (RO) - Italia - Tel. +39.0425.51241 - Fax +39.0425.595039 - info@master-system.it - www.master-system.it